台湾 IP04490 X2000R 繁体QIG

材质：单色/双面印刷/80G书纸+折页

展开尺寸：420*285MM（成品尺寸：105*142MM）

V1.1：20220722

备注：留意折页方式（先左右风琴 2 折，再上下对折）

TOTOLINK
The Smartest Network Device

快速安装手册

X2000R / AX1500 WiFi 6 Giga無線路由器

台灣吉翁電子股份有限公司
地址 ： 新北市中和區中正路872號9樓之1
聯絡電話 ： (02)2221-5559
網址 ： www.totolink.tw
客服信箱 ： fae-tw@zioncom.net

客服免費專線: 0800-885799
手機請撥付費電話: 02-22215559

本內容為臺灣吉翁電子股份有限公司版權所有Copyright ⓒ TOTOLINK，說明內容如有錯誤或更改，恕不另行通知，敬請見諒。
無線產品的傳輸速度與覆蓋範圍會因環境不同而有所差異，本產品不擔保產品宣稱之效果 / 功能可於任何適用場所皆有效。

根據國家通訊傳播委員會(NCC)低功率電波輻射性電機管理辦法規定：

取得審驗證明之低功率射頻器材，非經核准，公司、商號或使用者均不得擅自變更頻率、加大功率或變更原設計之特性及功能。低功率射頻器材之使用不得影響飛航安全及干擾合法通信；經發現有干擾現象時，應立即停用，並改善至無干擾時方得繼續使用。前述合法通信，指依電信管理法規定作業之無線電通信。低功率射頻器材須忍受合法通信或工業、科學及醫療用電波輻射性電機設備之干擾。

* 應避免影響附近雷達系統之操作
* 高增益指向性天線只得應用於固定式點對點系統

V1.0/2207

1 硬體安裝

(1) 預設無線網路名稱：
TOTOLINK_X2000R
TOTOLINK_X2000R_5G

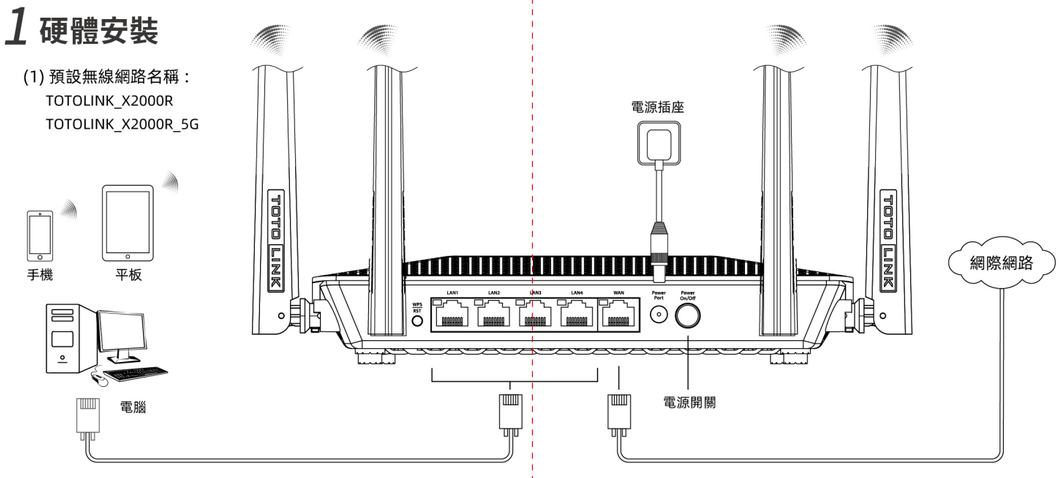

(2) LED指示燈

指示燈	狀態	描述
系統指示燈	常亮	1.設備啟動中 2.啟動WPS或MESH組網中
	熄滅	設備未接通電源
	慢閃	設備正常運作
	快閃	恢復原廠設定值
WAN/LAN1-4指示燈	常亮	WAN/LAN 1-4 已連接
	熄滅	WAN/LAN 1-4 未連接
	快閃	數據資料傳輸中

(3) 連接埠及按鍵

連接埠及按鍵	描述
DC IN	連接變壓器
WAN 埠	連接ADSL / Cable數據機 / 網際網路來源網路線
LAN1-4 埠	連接電腦或其他網路設備。IPTV(MOD)功能預設關閉，如開啟後則LAN 1為中華電信MOD專用埠，與MOD機上盒連接使用。
RST/WPS 鈕	**RST：**在接通電源且系統運作中，按8秒以上，LED系統指示燈快閃，即恢復原廠設定值。
	WPS：在接通電源且系統運作中，按1~3秒，LED系統指示燈會恆亮 2分鐘，即開啟WPS功能。
Power On/Off	用於開啟或關閉機器電源。

2 路由器的設定 請按下列步驟進行設定

❶ A. 將路由器接上電源。
B. 使用手持裝置或筆電的WiFi功能，搜尋X2000R的無線網路名稱並進行連線，分別有2.4G及5GHz，擇一進行連線。
*預設無線網路名稱為“TOTOLINK_X2000R”及“TOTOLINK_X2000R_5G”。

❷ 開啟瀏覽器，例如Google Chrome,清空網址列輸入**192.168.0.1**(或 **itotolink.net**) 按Enter，或掃描下方QR Code，進入登入介面。輸入預設密碼：**admin**(小寫)，點擊[登入]。

提醒：掃描QR Code登入前，請務必確認上述步驟 1 已經連接至欲設定的分享器。

❸ 點擊右上角[快速設定]

❹ 選擇連線模式，預設為路由器模式，點擊[繼續]。

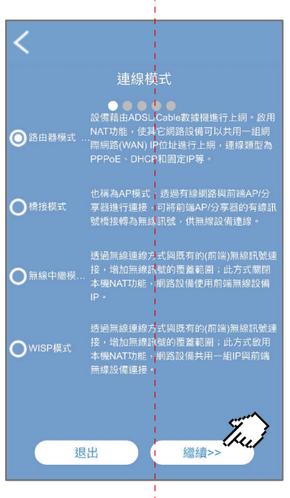

❺ 選擇網路連線類型，常見連線類型如下表顯示。點擊[自動偵測]以偵測連線類型。提醒：若自動偵測連線類型為PPPoE方式，如使用中華電信，需完整輸入帳號：例如 87654321@hinet.net

	適用ISP	電信業者提供的上網資訊
PPPoE (ADSL)	中華電信光世代/台灣大哥大/遠傳等ADSL	需輸入使用者名稱與密碼進行連線
DHCP (Cable)	社區網路/有線電視	無需任何設定值，連接網際網路連接埠後即可上網
固定IP	學校網路/企業網路	需輸入WAN IP、子網路遮罩、預設閘道、DNS等資訊

❻ 分別為2.4GHz/5GHz設定無線網路名稱及金鑰後，點擊 [繼續]。
(圖片僅為設定示範)

❼ IPTV預設為[停用]，可選擇[橋接]後，將LAN1與中華電信MOD機上盒用網路線連接，點擊[繼續]。若無MOD的使用需求，請保持[停用]。

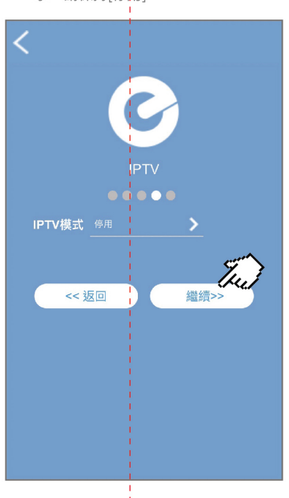

❽ 設定完成後會顯示“摘要”頁面，請檢查設定值是否正確，若沒問題，點擊 [完成] 。

❾ 等待設定值生效約需1分鐘，此時WiFi會斷開，之後請搜尋先前設定的無線網路名稱，並輸入密碼重新連上網路即可。

3 Easy Mesh 組網功能

X2000R路由器具有先進的Easy Mesh組網功能，網路各節點共同工作，由共享相同WiFi名稱的各獨立節點所組成的家庭網路。當您在家中移動時，設備將自動切換，以提供最高網速。

❶ **Mesh 網狀架構圖**
功能設定操作步驟如下。

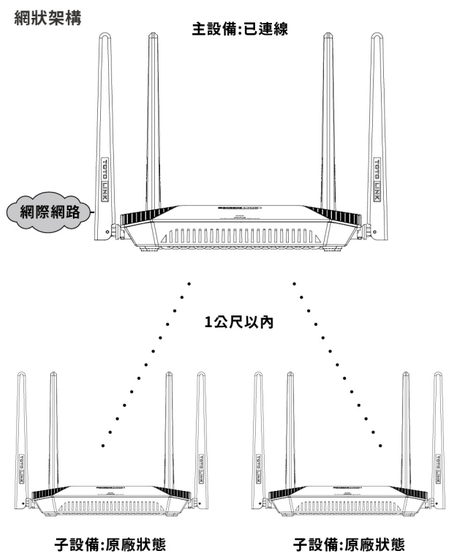

❷ **設定主設備環境**
(1)請先確保主設備成功連接網路後，將設備端網路線連接至X2000R的LAN埠，打開任意 瀏覽器，輸入192.168.0.1(或 itotolink.net)，登入主設備的管理介面，選擇EasyMesh介面，點選左欄Mesh設定[啟用Mesh設定]，接著設定主設備組態中的無線網路名稱與密碼，之後點選套用來完成設定，約需一分半鐘。

❸ **設定子設備** (子設備需為原廠預設值狀態使用)
(1)若為新購買作為子設備使用時，[請勿作任何設定，保持原廠預設值]，只要確認接入變壓器並開啟電源開關即可。
(2)若是使用中已設定、已修改任何功能或主設備要改為子設備使用，請先參考 4 常見問題操作，透過RST/WPS按鈕還原為原廠預設值，再進行MESH組網。

❹ **Mesh組網方式** (主設備與子設備進行配對)
確認主設備的WAN孔已與網路來源線連接，且已設定完成網際網路連線，如主設備尚未完成設定，請先進行 「2 路由器的設定」。

(1)快速組網(一鍵Mesh)
主設備按下RST/WPS按鈕2秒，接著再按子設備RST/WPS按鈕2秒，此時路由器的指示燈恆亮並進入Mesh組網狀態（需等待約2分鐘）。
當主設備與子設備的系統指示燈恢復慢速閃爍後，即完成Mesh組網。

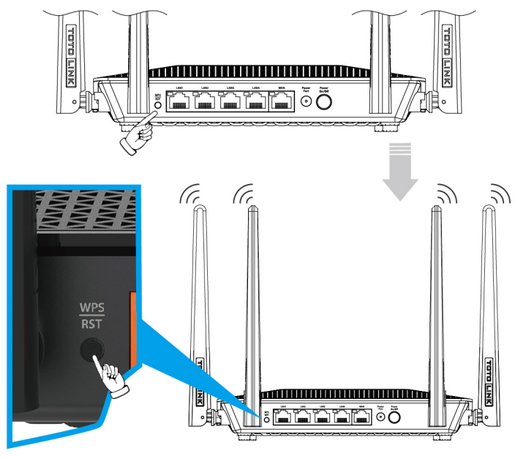

❺ 完成Mesh組網後，可使用瀏覽器在網址列輸入192.168.0.1(或itotolink.net)進入查看，點選Mesh狀態，即可查看連線的狀態。

4 常見問題

問題1. 用電腦或手持裝置進行設定時，路在器登入頁面無法顯示怎麼辦？
1. 如用網路線連接，檢查電腦網路孔與分享器[橘色LAN孔]連接是否牢固，連接時燈號會亮起。
2. 如使用WiFi連線，檢查裝置是否與設備的[無線網路名稱連接]，例如TOTOLINK X2000R。
3. 使用無痕模式登入或更換瀏覽器操作，例如Microsoft Edge、 Firefox 火狐。
4. 網址列輸入192.168.0.1或 itotolink.net 進行登入。
5. 承4，如仍無法登入，可能遇到來源網路設備如數據機，使用的LAN IP與TOTOLINK產品相同，為避開網段衝突，TOTOLINK產品會自動偵測變更，請改使用192.168.1.1 即可登入。
6. 如仍無法登入路由器頁面，請參考問題3.恢復原廠設定值。

問題2. 路由器設定好了，但是還是不能上網，怎麼辦？
1. 首先檢查網路是否正常，用網路線將電腦直接連接數據機。如果可以上網，則可確定是路由器的問題。如果不能上網，請聯繫您的網路服務供應商。
2. 參考“2 . 路由器的設定”重新設定路由器。
3. 重啟數據機（如果有的話）和路由器，再嘗試連網。

問題3. Mesh組網成功後,子設備的設定會改變嗎?
會，子設備與主設備組網成功後,子設備的設定參數及無線網路名稱/密碼皆與主設備的相同,

問題4. 爲什麼主設備及子設備沒有進行組網?
1. 主設備及子設備必須放在1公尺範圍內。
2. 將子設備恢復原廠設定值：在系統指示燈呈現藍色慢閃狀態下，按住機身上的RST/WPS按鈕8秒以上，即可恢復原廠預設值。
3. 檢查所有路由器是否連接電源。
4.將主設備與子設備的韌體透過線上更新到最新版本，或透過TOTOLINK官網：https://www.totolink.tw/support 進行下載。

問題5. 子路由斷電後,需要重新Mesh組網一次嗎?
不需要，只要重新接上電源即可。

問題6. 如何在原有Mesh網路系統中新增一個子設備?
新增子設備時，依照前項 3 Mesh組網功能的3-3～3-5步驟進行即可完成。

問題7. Mesh組網功能開啟後，進階設定沒有無線網路設定?
此功能在Mesh頁面設定。

問題8. 如何恢復原廠設定值?
在路由器接上電源並開機完成 (系統指示燈呈現規律閃爍) 的情況下，按下RST/WPS鍵8秒以上，直到上蓋面板的系統指示燈快閃，系統將自動重啟並恢復原廠設定值。

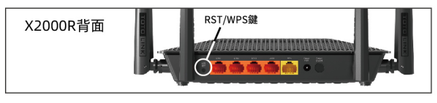

問題9. 忘記網頁登入密碼怎麼辦?
建議按照問題8的步驟，先將路由器恢復原廠設定值，然後使用預設登入位址：itotolink.net ，密碼：admin ，登入路由器的Web管理介面。

問題10. 忘記無線網路密碼怎麼辦?
原廠設定值情況下，TOTOLINK路由器沒有無線網路密碼。如果您設定了密碼，請嘗試透過網路線連接電腦及路由器, 並登入路由器的Web管理介面，進入Mesh設定-基本設定-2.4G/5G無線設定查看或重設無線密碼。

「限用物質含有情況標示聲明書」，請掃描右方**QR Code**連結我們網站取得。